RDL
HYDRAULICS

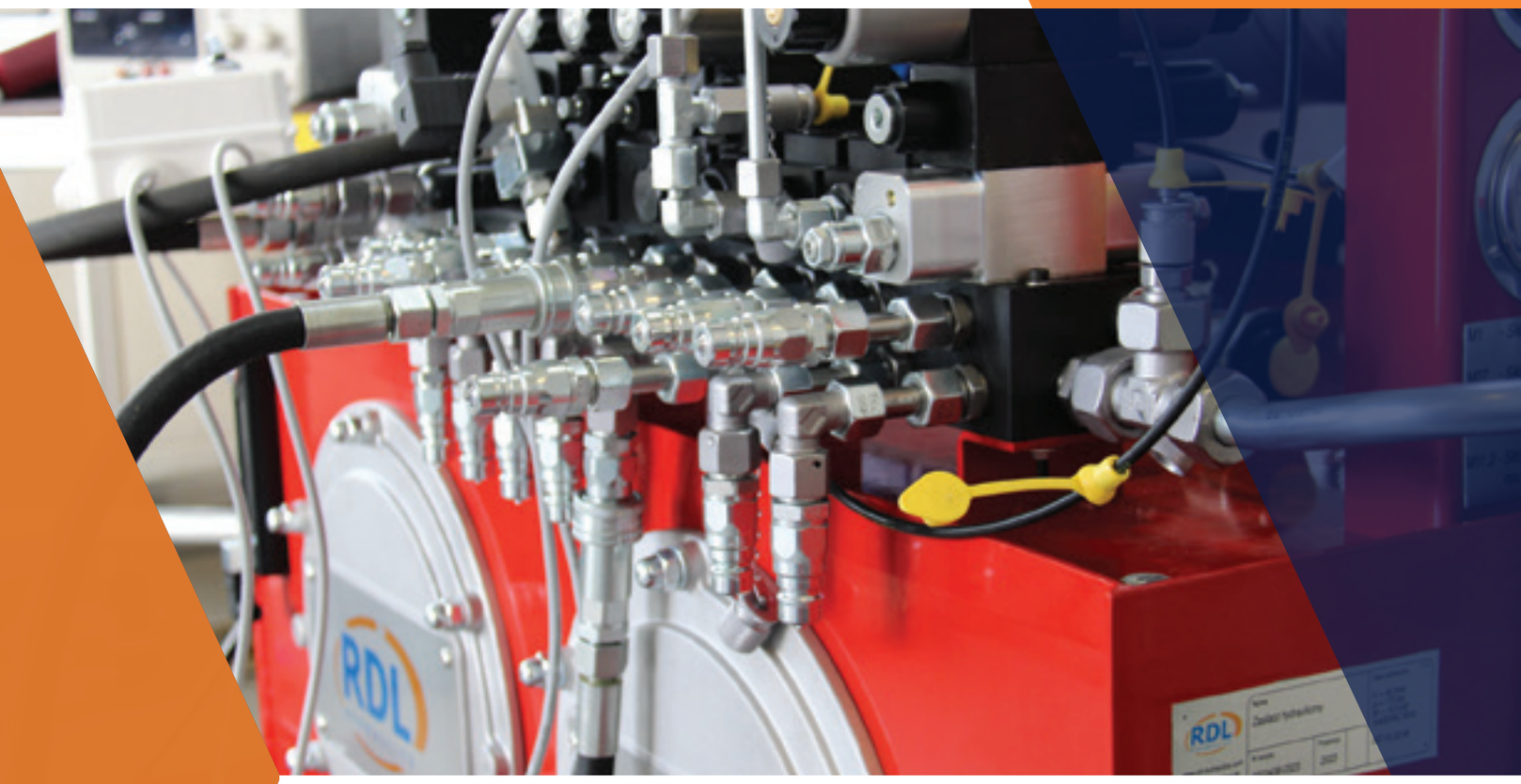

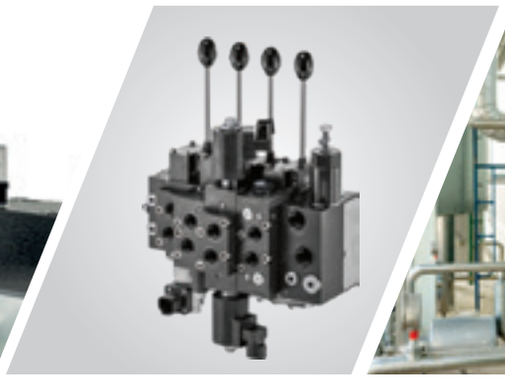

www.rdl-hydraulics.com

RDL HYDRAULICS

Branże, w których możecie nas znaleźć

Przemysł maszynowy

Transport morski i kolejowy

Przemysł papierniczy

Energetyka

Maszyny robocze

Maszyny górnicze

Przemysł rolniczy

Przemysł petrochemiczny

Przemysł metalurgiczny

Przemysł gumowy

Przemysł cementowy

Recykling

Wyróżniono nas

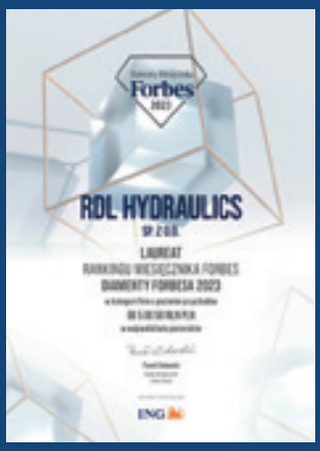

Diamenty Forbes 2023

Gazele Biznesu 2023

Certyfikat PRS ISO 9001:2015

Pomorski Pracodawca Roku 2023

O nas

RDL Hydraulics Sp. z o.o. rozpoczęła swoją działalność w 2004 roku. Obecnie jesteśmy **liderem** w branży hydrauliki siłowej i optymalnych **rozwiązań** w zakresie napędów hydraulicznych oraz instalacji przemysłowych.

Zajmujemy się **kompletowaniem i dostawami komponentów** układów olejowych, od prostych elementów złącznych do najbardziej zaawansowanych modułów sterowania proporcjonalnego. W ramach prowadzonej działalności oferujemy **doradztwo techniczne** w zakresie układów oraz instalacji hydrauliki siłowej, wykonanie **projektu, dobór** poszczególnych części, **produkcję** systemów hydraulicznych oraz **uruchomienie** zmontowanego urządzenia na miejscu przeznaczenia. Przeprowadzamy również **szkolenia techniczne** dla Klientów.

Jesteśmy obecni, zarówno na **rynku polskim**, jak i **zagranicznym**. Zmieniamy się i rozwijamy, zachowując jednocześnie to, co jest dla nas najważniejsze, czyli pragnienie dostarczania swoim Klientom produktów i usług, podnoszących na wyższy poziom ich efektywność i bezpieczeństwo.

Nasze bogate doświadczenie oraz zaagażowany zespół specjalistów są gwarancją profesjonalnej realizacji powierzonych nam projektów.

Nasze portfolio obejmuje największe i najbardziej rozpoznawalne marki w branży, a dostarczane przez nas produkty i usługi spełniają wymagania Klientów i pozwalają nam sprostać wyjątkowo zaawansowanym aplikacjom.

Jesteśmy przedstawicielami w Polsce takich producentów, jak: **Hawe Hydraulik, koncernu E.holding, Sun Hydraulics, Star Hydraulics, Funke, Amot, Parker, Atos, Poclain, Bosch Rexroth, Hengli, Settima, Hengst, Snickers.**

Zależy nam, aby firma RDL Hydraulics postrzegana była jako kompetentna i wiarygodna, wychodząca naprzeciw oczekiwaniom naszych obecnych i przyszłych Klientów.

Zapraszamy do współpracy!

Beata Block
Prezes Zarządu RDL Hydraulics Sp. z o.o.

Nasze działania

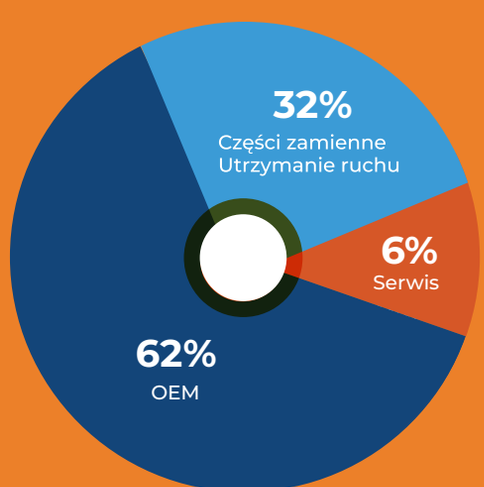

Wzrost liczby aktywnych Klientów

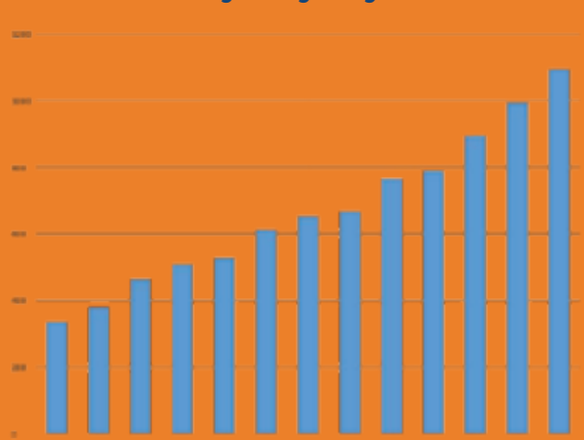

Zasilacze hydrauliczne

Zasilacze hydrauliczne produkcji RDL Hydraulics, wyróżniają się rozwiązaniami przygotowanymi na specjalne potrzeby naszych Klientów. Szeroka gama produktów pozwala na realizację wymagających układów - od projektu po uruchomienie.

Specjalizujemy się w **zagadnieniach bezpieczeństwa maszyn, ciśnieniach do 700 barów, nietypowych konfiguracjach, mediach oraz w nowych aplikacjach.**

Oferujemy:

- kompletne układy
- wykonanie dokumentacji wraz z modelami 3D
- diagnostykę oraz serwis

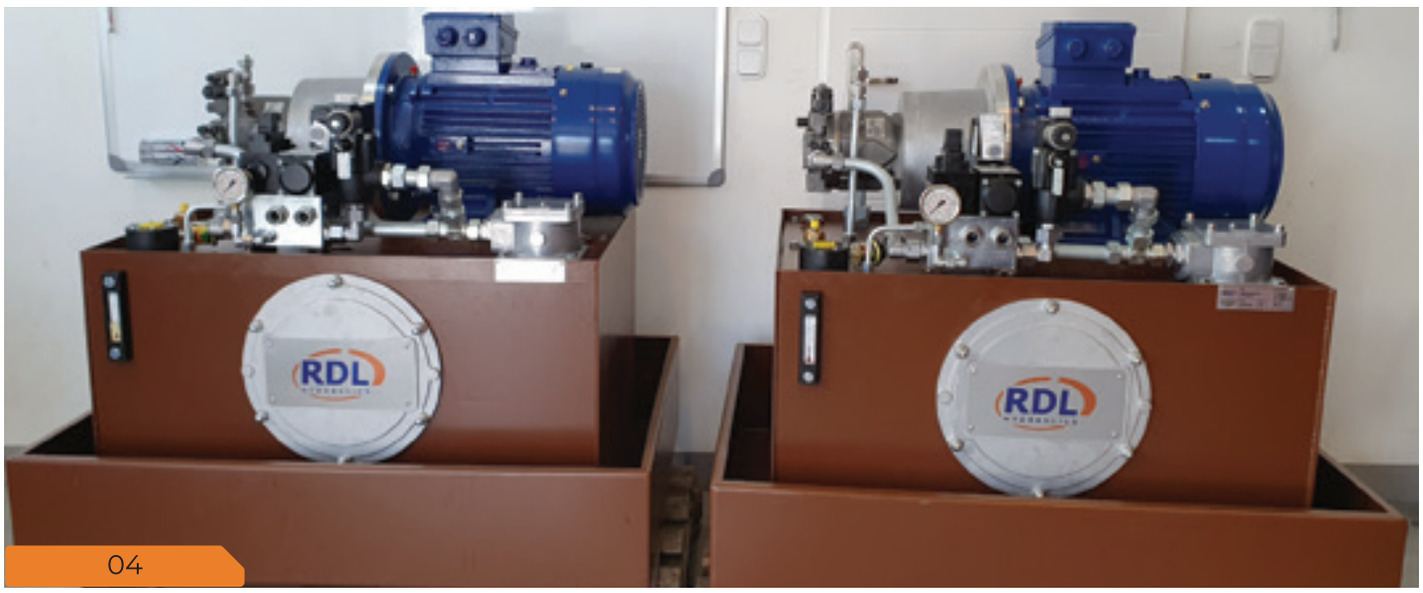

Zespoły pompowe / Bloki zaworowe

Zespoły pompowe RDL Hydraulics powstają w oparciu o powszechnie dostępne na rynku komponenty, takie jak **pompy śrubowe** (SEIM, Settima), **pompy zębate** (Hawe, Rexroth, Parker, Danfoss - dawny Eaton), **pompy tłoczkowe** (InLine, Parker, Rexroth, Atos, Oilgear, Danfoss) lub **pompy łopatkowe** (Danfoss, Rexroth, Parker, Atos). Pompy są montowane na silniku elektrycznym (Hoyer, Sternet, WEG, Siemens) za pomocą sprzęgła elastycznego i łącznika (HBE, MP Filtri) lub bezpośrednio na nim (pompy z opcją wału drążonego).

Bloki zaworowe RDL Hydraulics to produkcja nieseryjna, wykonana zawsze zgodnie z potrzebami Klienta. Umożliwiamy zastosowanie komponentów „szytych na miarę", przemyślanych i zaprojektowanych dla zrealizowania postawionego celu, co niesie ze sobą szereg wymiernych korzyści. Nasze spersonalizowane rozwiązania oszczędzają miejsce na układzie, ograniczają możliwość występowania awarii i gwarantują estetykę jego wykonania.

Jeden optymalnie zaprojektowany blok zaworowy zastąpi i skutecznie zrealizuje funkcje wielu gotowych, dostępnych na rynku rozwiązań.

Odtwarzamy również bloki zaworowe dostarczone przez Klientów, jednocześnie modernizując zastosowane w nich komponenty i zastępując, niedostępne już rozwiązania, standardowym wyposażeniem.

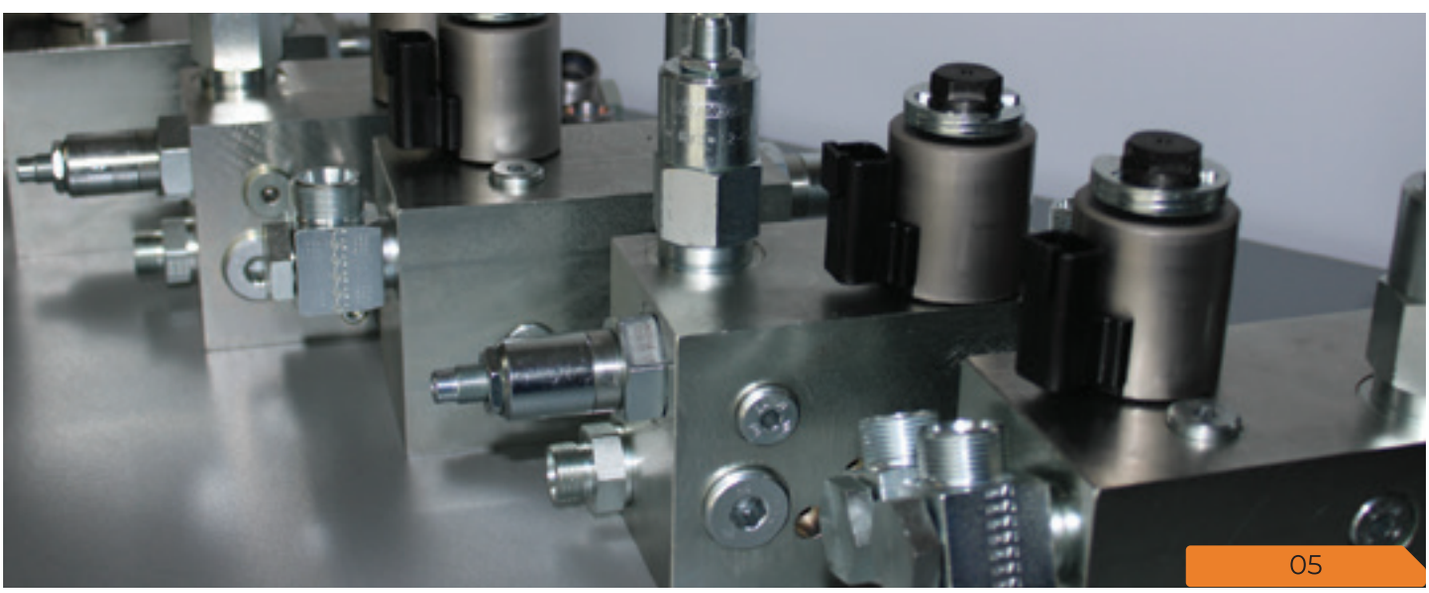

Stanowiska dydaktyczne

Modułowe stanowisko dydaktyczne

Wykonujemy stanowiska dydaktyczne ściśle pod wymagania Klienta. Zdobyte doświadczenie pozwala nam doprecyzować i dostosować układ tak, by spełniał oczekiwania zamawiającego oraz osób szkolonych.

Produkujemy stanowiska od najprostszych, w wersji stołowej, do bardziej skomplikowanych wykonań bazujących na konstrukcji, która integruje wszystkie funkcje w jedną całość.
Wykonujemy również zestawy modułowe. Podzielone na moduły stanowisko dydaktyczne jest łatwiejsze do przewożenia pomiędzy różnymi miejscami szkoleń.

Stanowiska dedykowane są do hydrauliki przemysłowej oraz mobilnej wraz z elementami sterowania mechanicznego, hydraulicznego, pneumatycznego, elektrycznego i elektronicznego.

W zakresie urządzeń pomiarowych stanowiska mogą być wyposażone zarówno w manometry, termometry, naczynia pomiarowe, jak i w przepływomierze, czujniki temperatury i ciśnienia z możliwością wyświetlania wartości bieżącej oraz rejestracją pomiaru w czasie.

Mobilne stanowiska dydaktyczne

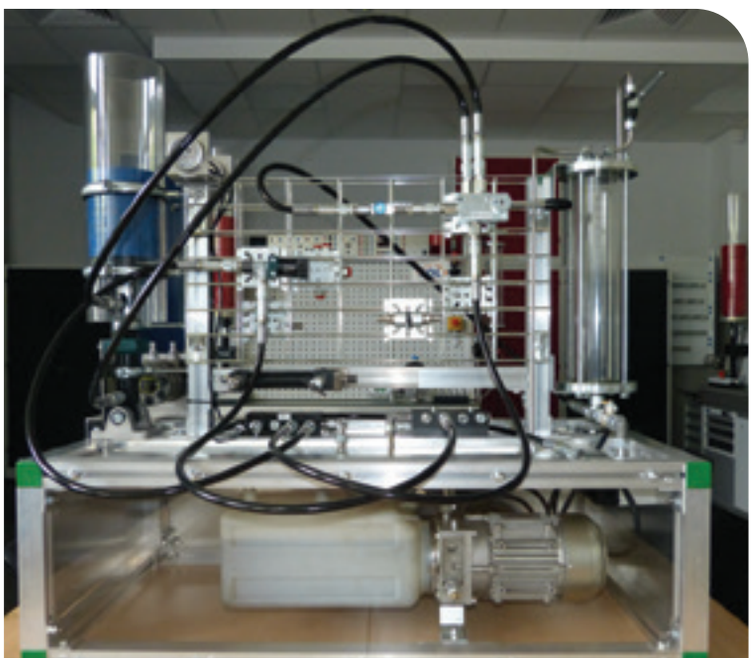

Kompaktowe stanowisko dydaktyczne

Agregaty
filtracyjne

Mobilne agregaty filtracyjne RDL Hydraulics to indywidualny projekt dostosowany do potrzeb procesu, zaprojektowane w oparciu o charakterystykę instalacji, na której mają pracować.

Dzięki zastosowaniu komponentów o doskonałej jakości uzyskaliśmy niskie koszty eksploatacji i wysoką niezawodność. To, co wyróżnia nasze agregaty, to cicha i stabilna praca, łatwość przemieszczania oraz lekkość konstrukcji.

Znakomicie sprawdzają się jako bypass, gdy są zamontowane na układzie, ale również jako filtr zastępczy w przypadku awarii systemu.

Cylindry
hydrauliczne

Wykonamy każdy rodzaj cylindra, jednak specjalizujemy się w niestandardowych projektach i realizacjach opartych na indywidualnych potrzebach naszych Klientów. Cylindry RDL Hydraulics powstają wg wytycznych zleceniodawcy, dostarczonej dokumentacji, wzorca lub też w oparciu o wspólne ustalenia.

Zapewniamy najlepszą jakość, staranność wykonania i dbałość o detale. Oferujemy gotowy produkt od zaprojektowania, poprzez wyprodukowanie, do montażu u Klienta. Nasz zespół gwarantuje **jakość i ochronę** Twoich autorskich projektów i rozwiązań.
Zajmujemy się również naprawą i regeneracją cylindrów wszystkich rodzajów.

Inne projekty RDL

Stanowisko testowe

Stanowiska testowe do wykonywania prób ciśnieniowych i funkcjonalnych komponentów hydrauliki siłowej

indywidualna konfiguracja stanowiska testowego daje możliwość przygotowania testów odzwierciedlających rzeczywiste warunki pracy, wykonania wizualnych lub cyfrowych pomiarów i zapisu rezultatów.

Stanowisko do badania właściwości silników hydraulicznych

o różnych konstrukcjach z pomiarem m.in. momentów obrotowych, prędkości, ciśnień, przepływów, sprawności wolumetrycznych silników oraz temperatur w różnych miejscach układu.

Stanowisko do badania manipulatorów antropomorficznych

sterowanych rozdzielaczami proporcjonalnymi różnych konstrukcji, obejmujące pomiar wszelkich parametrów hydraulicznych i mechanicznych układów napędowych.

Mobilne stanowisko do badań napędów hydrostatycznych

ze sterowaniem prędkością jazdy poprzez układ ABS.

Stanowisko do badania instalacji hydropneumatycznych

obciążenie może być realizowane poprzez zewnętrzny siłownik hydrauliczny sterowany proporcjonalnie lub przez zrzut platformy o określonym ciężarze.

Serwis

Zapewniamy profesjonalizm i wieloletnie doświadczenie inżynierów zajmujących się serwisem i utrzymaniem ruchu.

Zakres prac:
- przegląd i diagnostyka
- serwis napędów i sterowania hydraulicznego
- remonty, modernizacja, konserwacja elementów i układów hydrauliki siłowej
- regeneracja siłowników, pomp, zaworów i rozdzielaczy
- naprawa / nabijanie azotem hydroakumulatorów
- wymiana / modernizacja / wykonanie nowej instalacji hydraulicznej rurowej do Ø42

Jesteśmy jedynym oficjalnym, autoryzowanym serwisem Hawe Hydraulik w Polsce.

Szkolenia

Prowadzimy szkolenia techniczne w zakresie:
- podstaw hydrauliki olejowej
- napędów i sterowania hydraulicznego w aplikacjach przemysłowych
- hydrauliki siłowej stosowanej w maszynach mobilnych
- układów elektronicznych służących do sterowania pracą proporcjonalnych zaworów hydraulicznych i serwozaworów

Szkolenia obejmują zarówno część teoretyczną jak i praktyczną.

Doświadczeni prowadzący przygotują czytelne i praktyczne materiały dydaktyczne. Do każdego kursanta podejdą indywidualnie i zadbają, aby nie opuścił zajęć bez zrozumienia zagadnienia. **Przygotowując część praktyczną wspieramy się również doświadczeniem i wiedzą uczelni, takich jak: Politechnika Gdańska i Wojskowa Akademia Techniczna.**

HAWE HYDRAULIK

Hawe Hydraulik to niemiecki producent niezawodnych elementów i układów hydrauliki siłowej, zarówno przemysłowej, jak i mobilnej.

Główne produkty to suwakowe rozdzielacze proporcjonalne zestawiane w wielosekcyjne bloki oraz zasilacze i zawory, które mogą pracować przy ciśnieniach rzędu 700 barów.

Hawe Hydraulik to również dostawca gotowych zestawów napędów hydraulicznych. Zestawy są już napełnione olejem, przetestowane i w 100% szczelne. Wystarczy jedynie założyć na napędzane urządzenie i podłączyć zasilanie elektryczne oraz sterowanie.

Blok rozdzielaczy proporcjonalnych PSL, PSV

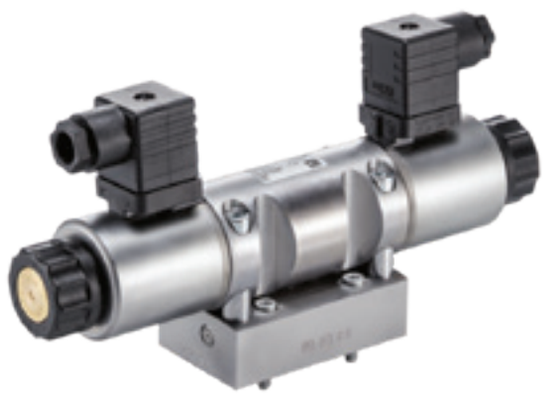

Rozdzielacz gniazdowy ROLV

Jesteśmy wyłącznym dystrybutorem firmy Hawe Hydraulik SE na rynku polskim.

Komponenty napędu elektrohydraulicznego

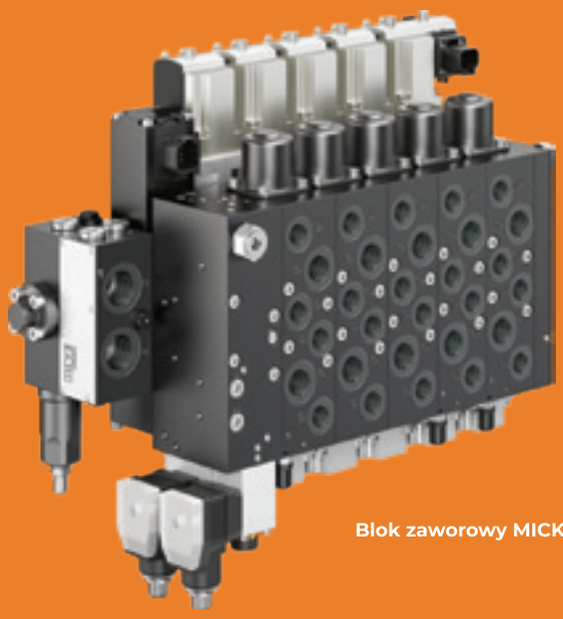

Blok zaworowy MICK

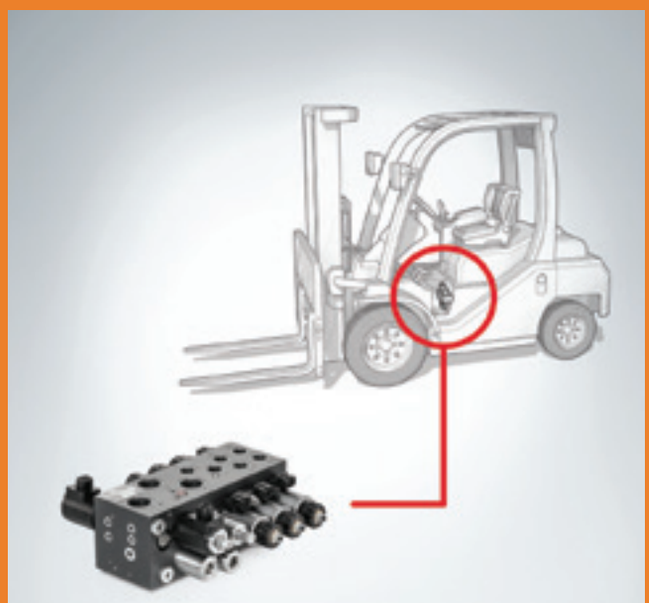

Monoblok SMBF w aplikacji wózka widłowego

Serwozasilacz hydrauliczny HS120

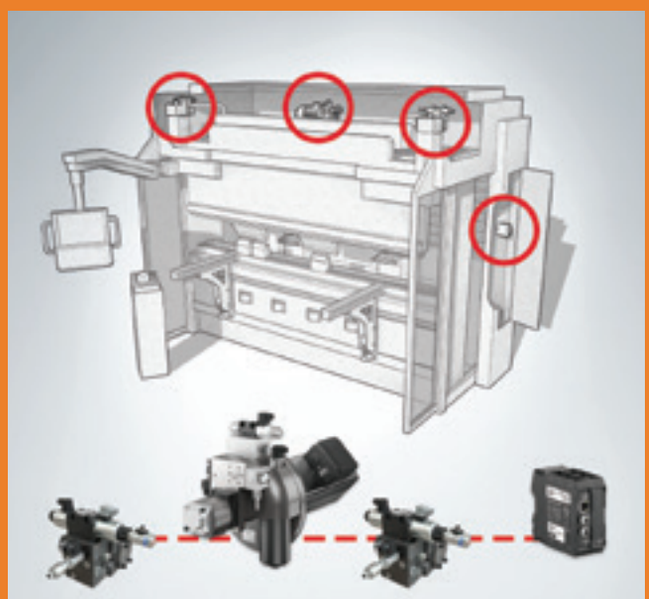

Grupa produktów MACB (MPLM)

Rozwiązania Hawe Hydraulik charakteryzują się wysoką efektywnością energetyczną, kompaktową budową, szczelnością wewnętrzną i zewnętrzną, wytrzymałością oraz niezawodnością.

Gama produktów Hawe Hydraulik obejmuje:

- bloki proporcjonalnych rozdzielaczy suwakowych
- kompaktowe oraz tradycyjne zasilacze hydrauliczne
- pompy hydrauliczne
- zawory sterujące ciśnieniem oraz przepływem
- rozdzielacze gniazdowe oraz suwakowe
- sterowniki i wzmacniacze elektroniczne wraz z oprogramowaniem
- zestawy napędów do pras krawędziowych, stołów i foteli medycznych, podnoszenia szyb pojazdów pancernych, sterowania pracą silników łodzi sportowych, blokad foteli w parkach rozrywki
- pozostałe akcesoria hydrauliczne, m. in. miniakumulatory, mikrosiłowniki zacisków, presostaty oraz wtyczki

Zasilacz kompaktowy KA z filtrem UD, blokiem AB1 oraz blokami NZP i BA2

e.holding

FLUID TECHNOLOGY GROUP

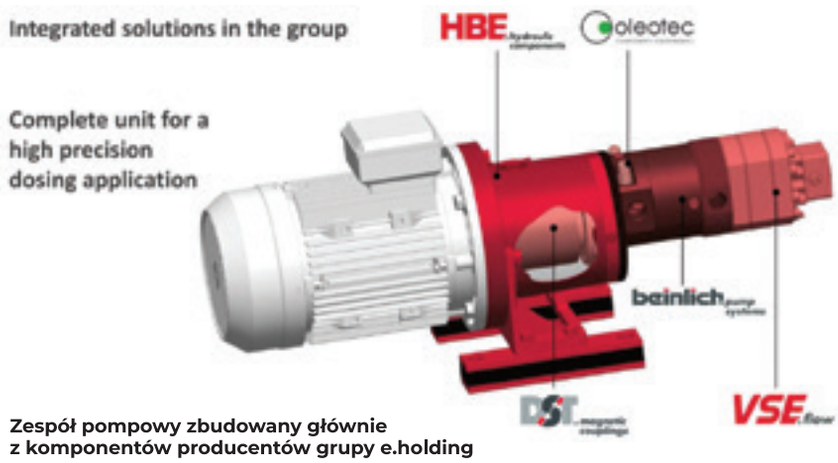

Zespół pompowy zbudowany głównie z komponentów producentów grupy e.holding

Grupa Echterhage (e.holding) to światowy lider w technologii płynów. W jej skład wchodzi 5 wiodących firm produkcyjnych:

- **HBE**
- **VSE**
- **DST**
- **Beinlich**
- **Oleotec**

Dzięki ich ścisłej współpracy w ramach grupy, e-holding projektuje indywidualne, kompletne jednostki z precyzyjnymi przepływomierzami VSE, hermetycznie zamkniętymi sprzęgłami magnetycznymi DST, mocnymi pompami Beinlich oraz obszernym portfolio produktów hydraulicznych HBE i Oleotec.

Jesteśmy wyłącznym dystrybutorem firm z grupy e.holding na rynku polskim.

Sprzęgło Softex

HBE. hydraulic components

HBE tworzy swoją historię sukcesów od 1984 roku. Składa się na nią dbałość o najwyższe standardy jakości produktów, kompleksowe doradztwo techniczne i rzetelna obsługa klientów. **HBE jest jednym z wiodących producentów osprzętu do hydrauliki siłowej.**

W swoim portfolio posiadają:

- zbiorniki oleju - stal, stal nierdzewna i aluminium
- akcesoria do zbiorników - pokrywy włazów rewizyjnych, wskaźniki poziomu oleju, filtry wlewowe, filtry oddechowe oraz pochłaniające wilgoć, czujniki poziomu
- grzałki zbiornikowe – z wymiennym wkładem, montowane na boku zbiornika lub na pokrywie
- łączniki – a także ich akcesoria takie jak stopy montażowe i elementy tłumiące
- chłodnice oleju - chłodnice olejowo-powietrzne, chłodnice olejowo-wodne oraz łączniki z chłodnicą oleju
- SOFTEX® - sprzęgła elastyczne
- STAREX® - sprzęgła zębate
- sprzęgła kołnierzowe do silników Diesla i płyty montażowe

Przepływomierz zębaty VHM

VSE flow®

VSE to producent wysoce precyzyjnych urządzeń do pomiaru przepływu. Zaawansowane technologicznie produkty zapewniają bardzo dokładne wyniki pomiarów dla praktycznie wszystkich mediów. VSE opracowuje niestandardowe rozwiązania dla indywidualnych zamówień Klientów.

DST magnetic couplings

DST jest liderem na rynku w produkcji sprzęgieł z magnesami trwałymi. Portfolio produktów uzupełniają napędy mieszadeł i innowacyjne osłony sprzęgieł. Dzięki ponad 1000 konfiguracji magnesów, DST odnajdzie rozwiązanie idealne dla każdego Klienta.

Zestaw sprzęgła magentycznego - przekrój

Przyłącza pomiarowe MCS® seria 621

oleotec

componenti oleodinamici

Oleotec jest synonimem niezawodności i bezpieczeństwa pomiarów ciśnienia w układach hydraulicznych. Firma zajmuje się produkcją szeroko rozumianego asortymentu złączy, węży hydraulicznych i manometrów pod nazwą MCS, „Mini Control System". Komponenty firmy Oleotec są niezawodne i ekonomiczne, mogą być stosowane w dowolnym punkcie układu hydraulicznego w wielu sektorach przemysłu.

beinlich pump systems

Poza standardowymi pompami, które można elastycznie stosować w wielu aplikacjach, Beinlich Pumpen na przestrzeni wielu lat doświadczeń stał się ekspertem w produkcji pomp specjalnych. W asortymencie Beinlich znajdują się pompy dozujące, pompy tłoczne, pompy wysokociśnieniowe, rozwiązania „szyte na miarę".

ECO.pump zębata pompa dozująca

Star Hydraulics Ltd, brytyjski producent niezawodnych serwozaworów elektrohydraulicznych.

Star Hydraulics jako pierwszy zmierzył się z awaryjnością serwozaworów. Aby rozwiązać problemy, wykorzystali technologię szafirową **Sapphire Technology™** oraz zmodernizowali komponenty umożliwiając użytkownikom znaczne wydłużenie okresu eksploatacji przy niezmiennie wysokiej wydajności.

Serwozawory Star Hydraulics są z sukcesem wykorzystywane w elektrowniach, kolejnictwie, hutach, ale także w przemyśle lotniczym, w symulatorach lotów czy też przemyśle kosmicznym, gdzie podczas realizacji projektu SpaceX zawory Star odpowiedzialne były za pracę siłowników pochylni używanej podczas startu rakiety.

Serwozawór serii 550

Zakres dostaw Star Hydraulics:
- serwozawory (w tym wielostopniowe) o zakresie od 2 do 900 l/min
- rozdzielacze proporcjonalne
- zawory serwo do regulacji ciśnienia
- wzmiacniacze elektroniczne do sterowania zaworami
- bloki pomocnicze (odcinające, do płukania)
- wykonania iskrobezpieczne

Jesteśmy jedynym dystrybutorem firmy Star Hydraulics Ltd na rynku polskim.

Produkty Sun Hydraulics wyznaczają standardy w branży hydraulicznych zaworów nabojowych.

Precyzyjne i niezawodne działanie produktów przy wysokich ciśnieniach i prędkościach przepływu sprawdzają się w najbardziej wymagających zastosowaniach.

Zawory nabojowe firmy Sun oferowane są w pięciu podstawowych rozmiarach, z przepustowością i kontrolowaną mocą podwajającą się z każdym kolejnym rozmiarem. Dla każdej funkcji (regulacja ciśnienia, przepływu, kontrola kierunku przepływu) dostępnych jest wiele wariantów, które pomogą zoptymalizować układ sterowania - od pojedynczych zaworów po kompletne zintegrowane bloki wyposażone w zawory, które potrafią być nawet o 50% mniejsze niż wykonania konkurencyjne.

Proporcjonalne regulatory przepływu FREP

Blok zaworowy

Zakres dostaw SUN Hydraulics:
- zawory nabojowe (ciśnieniowe, przepływu, hamulcowe, zwrotne, rozdzielacze)
- standardowe bloki z przyłączami gwintowanymi oraz płytowymi
- sterowniki wraz z oprogramowaniem

FUNKE jest wiodącym projektantem i producentem wysokiej jakości wymienników ciepła.

Funke dostarcza rozwiązania o optymalnym projekcie termodynamicznym dla szerokiego zakresu sektorów i dla niemalże każdego zastosowania. Dostarczają modułowe standardowe wyposażenie, a także niestandardowe rozwiązania w oparciu o specyfikację Klienta, zgodnie z międzynarodowymi normami i standardami.

Zakres dostaw Funke:

- wymienniki płaszczowo rurowe
  - standardowe oraz projektowane ściśle pod wymagania aplikacji
- płytowe wymienniki ciepła
  - skręcane (uszczelkowe) i lutowane
- chłodnice powietrzne
- elektryczne nagrzewnice oleju

Skręcany wymiennik ciepła FP

Lutowany wymiennik ciepła TPL

Powietrzny wymiennik ciepła Okan

Bezkompromisowa jakość produktów to kluczowy czynnik, który determinuje działania Funke.

Płaszczowo-rurowe wymienniki ciepła

3-drogowy zawór regulacji temperatury typu G z napędem elektrycznym

Jesteśmy wyłącznym dystrybutorem firmy AMOT na rynku polskim.

AMOT jest wiodącym na świecie projektantem i producentem zaworów termostatycznych, urządzeń zabezpieczających oraz monitorujących dla siłowni spalinowych, sprężarek, turbin i innych urządzeń wirujących. Zakłady produkcyjne AMOT posiadają certyfikat ISO 9001, a znaczna część ich produktów posiada certyfikaty standardów branżowych, takie jak: ATEX, CE, ROHS/REACH, PED, GOST-R, IECEX, NEC oraz EN1834.

Każdy wytwarzany produkt poddawany jest szeregowi testów jakościowych. Wszystkie zawory termostatyczne są sprawdzane pod kątem ciśnienia i przepływu. Elementy termostatyczne są kalibrowane przed instalacją. Przeprowadzany jest test funkcjonalny każdego wyrobu aby upewnić się, że będzie on działał niezawodnie.

Zakres dostaw Amot:

zawory regulacyjne temperatury:
- 3-drogowe zawory typu G, z napędem elektrycznym lub pneumatycznym
- 3-drogowe zawory termostatyczne typu B, C oraz E
- 2-drogowe zawory regulacyjne
- zawory kombinowane, typu F oraz 4504 i 4500D - tam gdzie wymagana jest jednocześnie odpowiednia temperatura, redukcja ciśnienia i/lub filtrowanie

urządzenia zabezpieczające do siłowni spalinowych:
- zawory odcinające wlot powietrza
- czujniki prędkości obrotowej
- łapacze iskier
- alternatory ognioszczelne
- zawory odcinające olej napędowy

inne urządzenia kontrolne:
- czujniki jakości oleju
- czujniki temperatury łożysk i monitoring zużycia
- presostaty i termostaty
- akcesoria pneumatyczne
- czujniki wibracji

Zawór termostatyczny typu J

atos
the smart electrohydraulics

Dla firmy **Atos** bycie SMART oznacza determinację w definiowaniu nowych standardów doskonałości. Nowe podejście, w którym każdy proces jest analizowany, przyspieszany i optymalizowany od projektu po produkcję, od dostawy po obsługę posprzedażową.

Atos wypracowuje jakość i innowacyjność poprzez ciągłe badania laboratoryjne, analizy CFD/FEM i symulacje środowisk ekstremalnych.

Duże doświadczenie elektrohydrauliczne sprawia, że Atos jest idealnym partnerem w zakresie doboru innowacyjnych systemów mających na celu poprawę wydajności maszyn.

W ich asortymencie znajdziemy:
- zawory proporcjonalne, kierunkowe, ciśnieniowe, przepływowe, zwrotne, bezpieczeństwa, modułowe, nabojowe
- pompy o stałej i zmiennej wydajności, a także pompy z napędem serwo oraz pompy wielokrotne
- siłowniki, również z nabudowanym sterowaniem
- filtry liniowe, powrotne, ssące
- rozwiązania systemowe - zasilacze, bloki, płyty przyłączeniowe oraz akcesoria

Siłownik z nabudowanym sterowaniem proporcjonalnym CKM TEZ

Rozdzielacz DHE z czujnikiem położenia suwaka

Oferowane przez firmę **Parker** doświadczenie, przodująca w branży gama produktów oraz niezrównana globalna sieć dystrybucji pozwalają zawsze sprostać wszelkim potrzebom w dziedzinie ruchu i sterowania. **Parker jest światowym liderem, dostarczającym precyzyjnie zaprojektowane rozwiązania dla szerokiej gamy rynków mobilnych, przemysłowych i lotniczych.**

Parker posiada niezmiernie szeroki zakres produktów w dziewięciu podstawowych technologiach napędów i sterowań, które obejmują przemysł lotniczy, regulację parametrów klimatycznych, elektromechanikę, filtrację, transport płynów i gazów, hydraulikę siłową, pneumatykę, kontrolę procesów przemysłowych, uszczelnianie.

W szerokiej gamie produktów Parker znajdziemy:
- zawory i bloki zaworowe
- węże i orurowanie
- łączniki, złączki, adaptery, szybkozłącza
- regulatory, monitory, czujniki i sterowanie przepływem
- pompy
- silniki, napędy i sterowniki
- filtry, separatory, oczyszczalniki
- cylindry i siłowniki
- chłodnice przemysłowe i mobilne

Parker

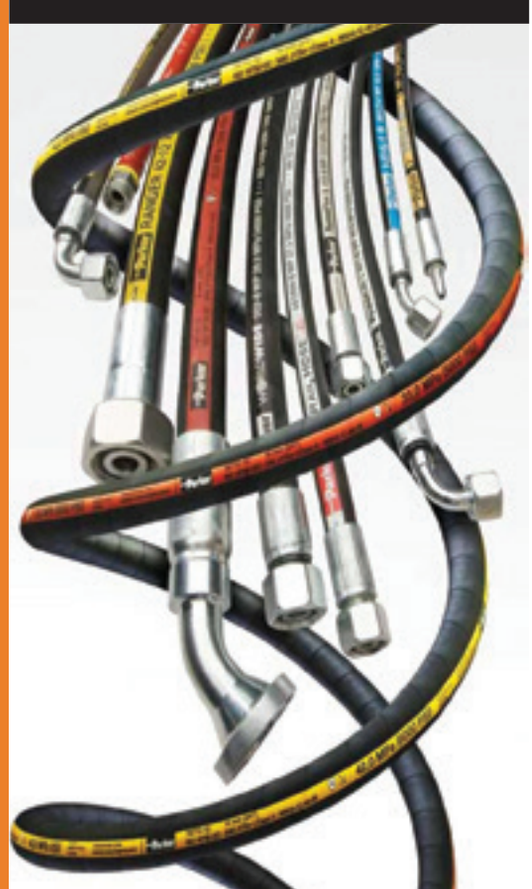

Elastyczne przewody hydrauliczne

Technologię **Bosch Rexroth** można znaleźć niemal w każdej dziedzinie. Od automatyki po hydraulikę przemysłową i zastosowania mobilne.

Jako zaufany partner, Rexroth pomaga Klientom realizować ambitne cele inżynierskie, bez względu na skalę i stopień ich skomplikowania.

Bosch Rexroth oferuje najnowocześniejszą technologię i wyjątkową wiedzę branżową.

W ich ofercie znajdują się:

- produkty hydrauliki przemysłowej: siłowniki, silniki, pompy, agregaty, bloki sterownicze i płyty, zawory, czujniki, akumulatory
- napędy elektryczne i sterowniki
- przekładnie planetarne
- hydraulika i elektronika mobilna
- technologia przemieszczeń liniowych: prowadnice liniowe, napędy śrubowe, osie liniowe, systemy wieloosiowe, elektromechaniczne siłowniki posuwu
- robotyka mobilna: autonomiczny robot mobilny, modułowy zestaw robotyki
- hydrauliczne napędy marki Hägglunds

rexroth
A Bosch Company

Pompa tłoczkowa osiowa A10VSO

Rozdzielacz proporcjonalny 4WREE6 z modułem sterującym

POCLAIN Hydraulics

Zawór wolnego koła VDF

Tłoczkowy silnik hydrauliczny MS02-MSE02 z hamulcem postojowym

Poclain to niezależna grupa przemysłowa specjalizująca się w projektowaniu, produkcji i sprzedaży napędów hydrostatycznych i elektrohydraulicznych.

Doświadczenie Poclain Hydraulics wpierają oddziały i partnerzy obecni na całym świecie. Poclain Hydraulics stało się zatem globalnym liderem w dziedzinie napędów opartych na wysokowydajnych silnikach tłoczkowych, promieniowych.

Produkty Poclain znajdziemy w aplikacjach maszyn budowlanych, rolniczych, leśnych, przemysłowych i górniczych.

Kategorie produktów obejmują hydrauliczne silniki, pompy i zawory oraz rozwiązania systemowe, takie jak: zestawy napędów hydraulicznych, hamulce wspomagające, kontrolę trakcji, systemy antypoślizgowe w pojazdach mobilnych.

Szeroka gama produktów wsparta usługami, zapewnia rozwiązania w zakresie systemów hydrostatycznych i elektrycznych pod klucz do mobilnych zastosowań terenowych i drogowych oraz zastosowań przemysłowych.

Hengli angażuje się w dostarczanie Klientom wydajnych rozwiązań i produktów w zakresie technologii hydraulicznej.

Hengli założyło **7 hydraulicznych centrów badawczo-rozwojowych** w Chinach, Niemczech, Stanach Zjednoczonych, Japonii i Meksyku oraz 11 baz produkcyjnych na całym świecie. Osiągnęło czołową pozycję w światowej branży hydraulicznej zarówno pod względem skali produkcji, jak i poziomu technicznego.

W asortymencie Hengli znajdują się:

- siłowniki
- pompy i silniki hydrauliczne
- silniki orbitalne, zawory mobilne i przemysłowe
- sterowania elektroniczne
- kompletne układy hydrauliczne

Pompa tłoczkowa osiowa HP5V

Hengli jest dostawcą pomp tłokowych serii V, marki InLine.

Pompy tłoczkowe osiowe V60 oraz V30

Settima jest projektantem oraz producentem wysokowydajnych, cichych, hydraulicznych pomp trójśrubowych. Settima jest również wynalazcą technologii Continuum®.

Wieloletnie doświadczenie i kompetencje czynią z Settimy firmę o unikalnych możliwościach w sektorze hydraulicznym, zdolną do ciągłego poszukiwania nowych, bardziej wymagających wyzwań i opracowywania dla nich rozwiązań.

W ofercie Settimy znajdują się:

Pompy Continuum® - pierwsze na świecie, bezgłośne pompy z wirnikiem śrubowym, wynalezione, opatentowane i wyprodukowane przez Settima Meccanica.

Pompy śrubowe :

- kompaktowe pompy śrubowe do niskociśnieniowego chłodzenia i filtracji do 15 barów
- zatapialne oraz montowane na zewnątrz zbiornika pompy śrubowe do zastosowań w cichych aplikacjach niskociśnieniowych do 40 barów oraz średniociśnieniowych do 80 barów
- podwójne pompy śrubowe do oleju i paliwa
- pompy śrubowe do oleju opałowego
- zatapialne pompy śrubowe do zastosowań w windach

Zespoły pompowe - połączenie pomp hydraulicznych Settima z najlepszymi w swojej klasie silnikami elektrycznymi.

Pompa śrubowa SMT 16B

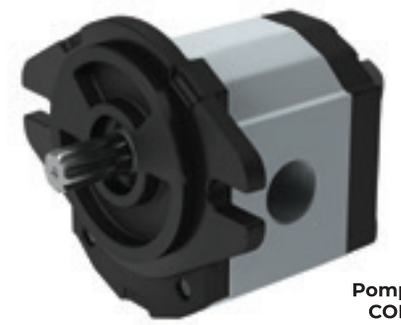

Pompa zębata CONTINUUM

Pompa śrubowa z wałem drążonym SM

Hengst Filtration oferuje rozwiązania filtracyjne przyszłości. Dzięki nieustannie prowadzonym badaniom oraz inwestycjom w rozwój i nowe technologie, optymalizują swoje produkty jednocześnie obserwując trendy we wszystkich segmentach filtracji.

W ofercie Hengst znajduje się szeroki zakres produktów filtracyjnych do każdej gałęzi przemysłu. RDL Hydraulics, z racji profilu swojej działalności skupia się głównie na produktach przeznaczonych do hydrauliki olejowej, w skład których wchodzą:

1. elementy filtracji hydraulicznej:

- filtry odpowietrzające
- filtry powrotne, montowane na zbiorniku
- filtry montowane w linii
- filtry podwójne
- filtry puszkowe
- czujniki oraz technologia pomiarowa

2. separatory oleju i emulsji

Filtr podówjny 63FLDK

RDL HYDRAULICS

Poznaliście zatem:

RDL Hydraulics - skoncentrowanego na kliencie producenta jednostkowych układów, rozwiązań hydraulicznych będących odpowiedzią na indywidualne potrzeby Klienta.

RDL Hydraulics - przedstawiciela najlepszych światowych marek, producentów komponentów hydrauliki siłowej.

RDL Hydraulics - zespół wykwalifikowanych inżynierów serwisu, projektantów, doradców technicznych oraz szkoleniowców.

Czas abyście poznali naszą siostrzaną firmę:

RDL 24.COM

RDL Tools - elektronarzędzia i narzędzia najlepszych światowych marek, w tym:

DEWALT RYOBI STANLEY makita

W swojej ofercie RDL Tools posiada także markę **Snickers Workwear** oferując tym samym innowacyjną, technicznie zaawansowaną odzież roboczą.

Klucz udarowy DeWALT

Kurtka odblaskowa Snickers Workwear

Nasi podopieczni

Towarzyszymy naszym podopiecznym w ich codziennych zmaganiach, czyniąc ich życie prostszym. Finansujemy korzystanie ze specjalistów i udział w niezbędnych zajęciach terapeutycznych – terapii logopedycznej i integracji sensorycznej, rehabilitacji ruchowej, treningu umiejętności społecznych, spotkań z psychologami, a także innych zajęciach dodatkowych, jak jazda konna, j. angielski, basen. Zapotrzebowanie jest ogromne.

Od wielu lat nasza pomoc dedykowana jest przede wszystkim dzieciom i młodzieży, wychowującym się w rodzinach zastępczych. Głęboko wierzymy, że osiągną one w życiu sukces przy odpowiednim wsparciu i asyście dorosłych. Nasze działania, podobnie jak w biznesie, są długofalowe i szyte na miarę dla każdego dziecka. Tylko w przemyślany i usystematyzowany sposób można dać prawdziwe wsparcie.

Aga, Nikola, Asia, Olivka, Angela, Julia, Wera i Kacper to ekipa wzajemnego wsparcia i dość psotna w wieku 12-21 lat, wychowująca się w jednym rodzinnym domu, prawie wszyscy są z niepełnosprawnościami - troje z nich ma zespół Downa, troje zespół FAS oraz jedno dziecko autyzm. Razem tworzą rodzinę, może większą, trochę głośniejszą, ale z pewnością pełną miłości.

Ania lat 10 po długim pobycie w szpitalu trafiła do dziecięcego hospicjum. Pomimo sprzężonej niepełnosprawności, skradła serce swojej nowej mamy. Ma za sobą 4 operacje obu stóp, niezliczone godziny rehabilitacji, ale i wiele podróży, które bardzo lubi. Jest wspaniałą dziewczynką. Pomimo wielu trudności, w tym braku mowy, jest dzieckiem szczęśliwym i pogodnym.

Dawid lat 22 to wyjątkowy chłopak o wysokiej kulturze osobistej, choć pokonał wiele trudności w życiu: po urodzeniu porzucony w szpitalu, wcześniak z wodogłowiem, porażeniem mózgowym, często chorującym na zapalenie płuc, niedowidzący na jedno oko z niedoczynnością tarczycy i upośledzeniem. Uwielbia rehabilitację na basenie, która pomaga mu w samodzielnym chodzeniu.

Natalia lat 15 urodziła się jako zdrowe dziecko, jednakże przez nieodpowiedzialność rodziców, po niedotlenieniu mózgu, jest opóźniona w rozwoju umysłowym, ma zaburzony rozwój mowy i komunikacji, oczopląs i nadpobudliwość psychoruchową. Natalia prawie we wszystkich czynnościach życiowych potrzebuje pomocy i opieki drugiej osoby, ale jest pogodną i pełną życia dziewczynką. Rehabilitacje mają duże znaczenie w jej codziennym procesie rozwoju i edukacji.

RDL HYDRAULICS

www.rdl-hydraulics.com

Siedziba główna

Miszewko ul. Gryfa Pomorskiego 80, 80-297
handlowy@rdl-hydraulics.com
tel. +48 58 671 51 61

Biura regionalne

Gorlice ul. Krzewickiego 1, 38-300
tel. +48 604 410 811

Katowice ul. Plac Pod Lipami 5/7, 40-476
tel. +48 600 237 178

Poznań ul. Skórzewska 37, 62-081 (Wysogotowo)
tel. +48 694 362 963

Przedstawiciel regionalny

Warszawa
tel. +48 604 974 586

- PROJEKTY
- KOMPONENTY
- DORADZTWO TECHNICZNE
- PRODUKCJA
- SERWIS I REMONTY
- SZKOLENIA

#TEAM

#ROZWÓJ

#RELACJE

#WIZJA

Podnosimy jakość Twojego biznesu!

- rozwiązania dla przemysłu
- hydraulika siłowa
- instalacje przemysłowe
- napędy hydrauliczne i sterowania
- realizacje